Fisa tehnica

Pontoane din beton continuu - puntate cu deck – Model PBC4015D

Pontonul cu flotor continuu din beton reprezinta tehnologia si proiectarea de ultima generatie a portofoliului Marinetek. Sunt usoare, au un pret accesibil dar in acelasi timp o durata de utilizare indelungata. Inovatorul sistem de prindere “cap la cap“, sau cel de prindere laterala, puturile de amarare si sistemele de ridicare sunt toate rezistente la coroziune. Conductele interne si traseele pentru cabluri, sunt disponibile pentru alimentarea cu apa si energie electrica. Pontonul a fost proiectat pentru a beneficia de transport economic, instalare rezidentiala sau in porturi de agrement moderne.

Lungimea pontonului poate fi aleasa in intervale de 3 m, pornind de la lungimea flotorului de 9 m. Ancorarea se face pe coloane de ghidare, lanturi sau Seaflex.

Pontoanele sunt puntate cu deck din pin finlandez impregnat sub presiune

Rezistenta betonului la apa: clasa 45 N/mm2, otel armat si fibre din material plastic. Clasa de expunere este in conformitate cu Standardul European EN 206-1.

Nucleul: Polistiren expandat cu densitatea de 15 kg/m3

Armare: Otel beton si plasa sudata, total sau partial zincate, sau otel inoxidabil.

Accesorii optionale: Sine de fixare, conducte pentru cabluri si aparatori (din pin finlandez impregnat sub presiune).

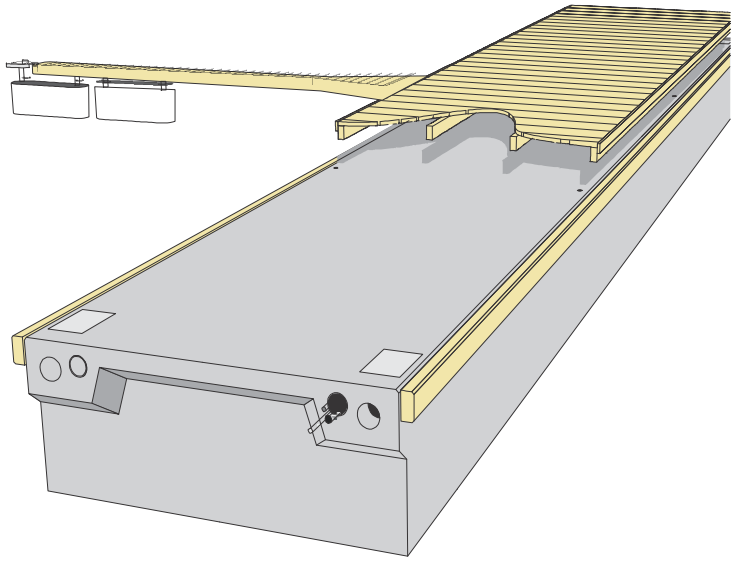

Flotor	PBC4015D
Lungime (m)	14,92
Latime cu aparatori (m)	4,30
Latime beton (m)	4.00
Inaltime (m)	0,85
Greutate (t)	20.60
Capacitate Neta (kN/m^2)	5,00
Bordul liber (m)	0.55
Forta imbinarii (kN)	2x180
Decalajul imbinarii	35

** Produsele au certificare eliberata de Registrul Croat si recunoscute de Autoritatea Navala Romana*

S.C. PONTOANE.RO S.R.L.
CUI RO40721847
Loc. 23 August, Strada Dan Desliu,nr.4I
Jud. Constanța, România ,Cod Postal 907005
0720 19 19 20
office@pontoane.ro